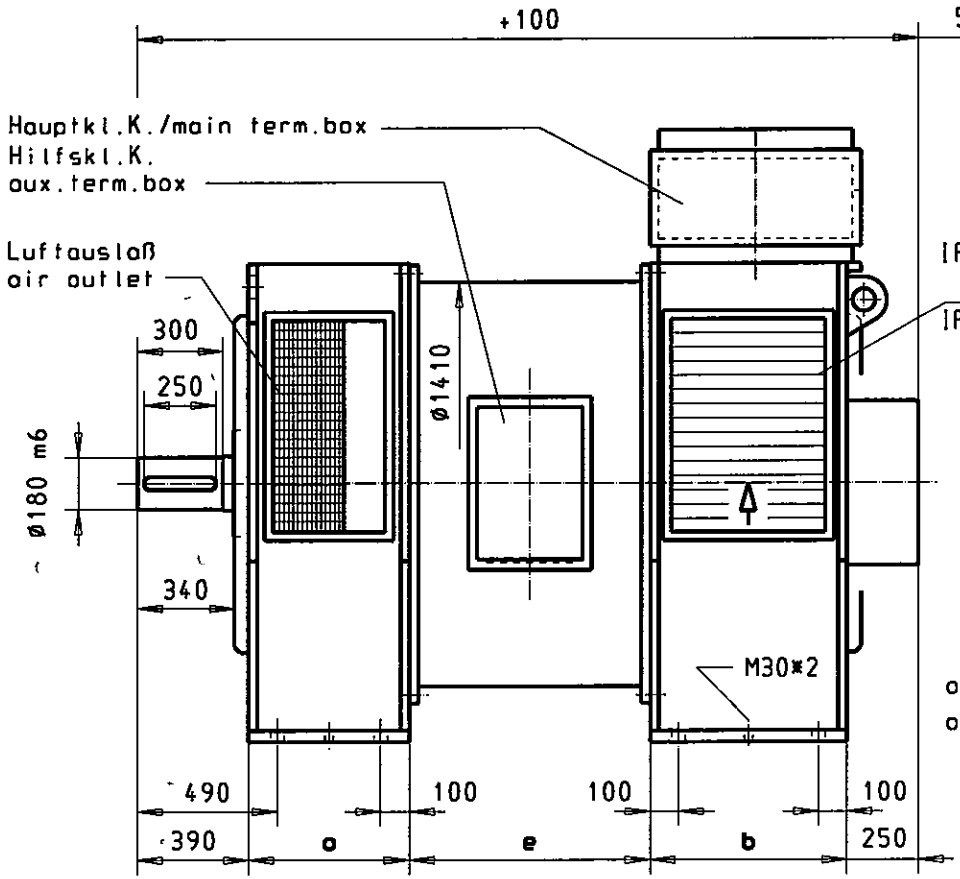

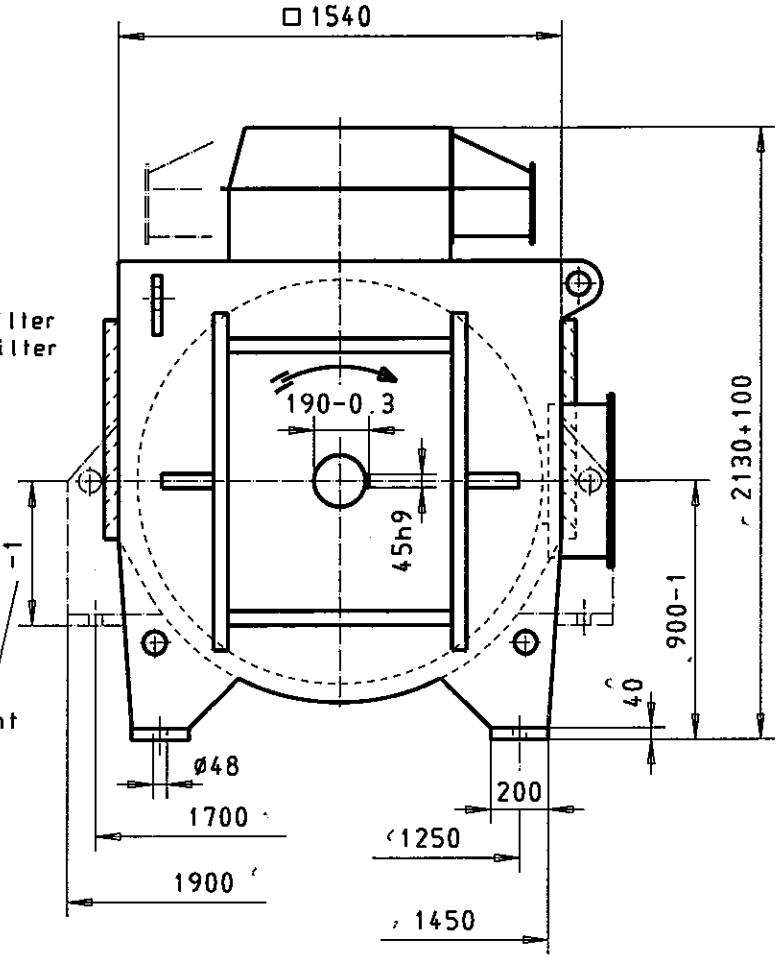

Nur zur Information!
Änderungen vorbehalten!
Only for information!
Subject to alterations!

Techn. Daten nach Datenblatt
data acc.to data sheet

e	kV	2p	a	b
K1 ≙ 1040	0.66	4		
M1 ≙ 1140		6		
		8	540	690
		10	490	690
		12	490	690

Rev.	Änderung	Datum	Name	Gepr.
H				
G				
F				
E				
D				
C				
B	IP43 hinzu	08.12.03	Ste.	
A	Maß e nach NI Norm geändert	01.09.00	Ste.	

Allgemeintol.: DIN ISO 2768 Teil 1 sehr grob

	Datum	Name
Bearb	03.07.00	Steger
Gepr.		
Norm		

AVK Deutschland GmbH & Co.KG

(Ursp.) (Ers.f.:) (Ers.d.:)

Maßstab 1:25 (Gewicht)

Type: DSG125 B3/B20 IP23
Wälzlager/anti friction bearing

Benennung
Maßzeichnung - Generator
dimension drawing - alternator

Zeichnungs-Nr. AZ 44912

Blatt Bl.

Als Urheber haben wir das ausschließliche Recht zur Verwertung dieser Zeichnung. Vervielfältigung und jegliche Mitteilung an Dritte ist ohne schriftliche Einwilligung unzulässig und strafbar.